Sušička AbsoluteCare®

T8DBG48SC

Ochránce vlněných svetrů a funkčního oblečení
Pro všechny, kdo tráví volný čas aktivně a sportovní oblečení má v jejich skříních nezanedbatelné místo. Abyste mohli dosáhnout těch nejlepších výkonů, musíte být v perfektní formě nejen vy, ale také vaše funkční oděvy. Svěřte je sušičce AEG, která dokonale ochrání jejich funkční vlastnosti.

Specifikace a benefity

Pečujte o své oblečení, svěřte ho sušičce
Funkční oblečení. Hedvábí. Vlna. Garantujeme vám, že s programy na míru můžete dát do sušičky bez obav cokoliv. Pouze technologie AbsoluteCare® nabízí programy přizpůsobené všem druhům materiálů. Dosáhnete vždy skvělých výsledků a své oblečení chráníte před poškozením.

Bezpečné a úsporné sušení díky nízkým teplotám
Technologie tepelného čerpadla AEG SensiDry odstraňuje vlhkost z tkanin už při poloviční teplotě než běžné sušičky, aniž by výrazně prodlužovala dobu sušení. Oblečení tak není vystaveno zbytečně vysokým teplotám a udržuje si déle svůj vzhled a kvalitu. Nízké teploty navíc pomáhají šetřit energii.

Šetří váš čas a energii každý den
Naše sušičky jsou vybaveny technologií ProSense™, která používá pokročilé snímače vlhkosti a teploty k úpravě délky sušení a spotřeby energie u jakékoliv velikosti náplně. Tím šetří čas i energii a zároveň pečuje o oděvy, které milujete a nosíte každý den.

Jeden filtr stačí
Pouze sušičky AEG jsou vybaveny filtračním systémem ÖKOFlow, extrémně účinným filtrem, který je snadno přístupný a dobře se čistí. Běžné sušičky mají několik filtrů. Pokud je nevyčistíte všechny, spotřeba energie se zvýší. Díky jedinému filtru usuší sušička AEG každou náplň, a navíc úsporně.

Kratší sušicí programy. Lepší péče
Díky designu s vylepšenou cirkulací vzduchu suší sušičky AEG rychleji a účinněji než běžné sušičky s tepelným čerpadlem. Vaše oblečení tak dostane lepší péči i během kratších sušicích programů.

- Maximální náplň
- Technologie tepelného čerpadla dosahuje vynikající energetické účinnosti - až o 40% úspory energie navíc
- Jazyk ovládacího panelu: čeština
- Typ displeje: Středně velký LCD
- Senzor sušičky
- Senzorem upravovaný čas sušení. Na základě vyhodnocení vlhkosti může být prodloužen.
- Spotřeba energie (program sušení bavlny k uložení): jen 1.51 (1.99) kWh po sušení s odstředěním s 1400 (1000) ot./min.
- Zpětný chod bubnu uvolní šaty a zabraňuje zamotání a pomačkání
- Možnost nastavení odloženého startu
- Indikátory fáze sušení pro
- Další indikátory: zanesený filtr, plná kondenzační nádržka, kondenzace

Sušička AbsoluteCare®

T8DBG48SC

Technická specifikace
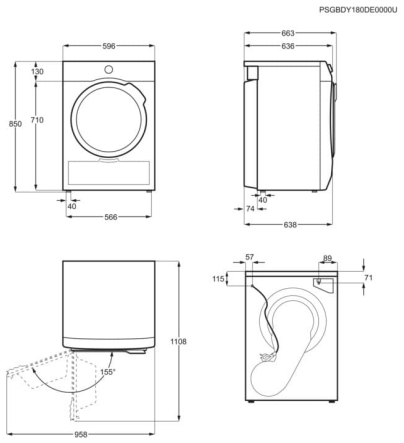
Energetická třída	A++	Woolmark	Woolmark modrý
Způsob sušení	s tepelným čerpadlem	EAN kód produktu	7332543750542
Kapacita sušičky (kg)	8,0		
Rozměry (mm)	850x596x663		
Ovládání	Středně velký LCD		
Objem bubnu (l)	118		
Reverzní otáčení bubnu	Ano		
Materiál bubnu	Nerezová ocel Protex		
Typ motoru	Invertorový motor se zárukou 10 let		
Nožičky	4 nastavitelné nožky		
Délka přívodního kabelu (m)	1.45		
Napájecí napětí (V)	230		
Požad. jištění (A)	5		
Speciální programy	Bedlinen, Cotton Eco, Cottons, Easy Iron, Mix, Outdoor, Hedvábí, Sport, Synthetics, Wool		
Frekvence (Hz)	50		
Zavěšení dvířek	Vlevo, zaměnitelné		
Standardní příslušenství	odpadní sada		
Barva ovládacího panelu	Bílá		
Počet funkcí tlačítka stisknout	7		
Materiál těla	Ocel		
Kapacita nádrže	5.28		
Uložení kondenzační nádrže	V levé části panelu		
Umístění filtru	Přední skříň